ТІСТІ БЕРІЛІСТЕР

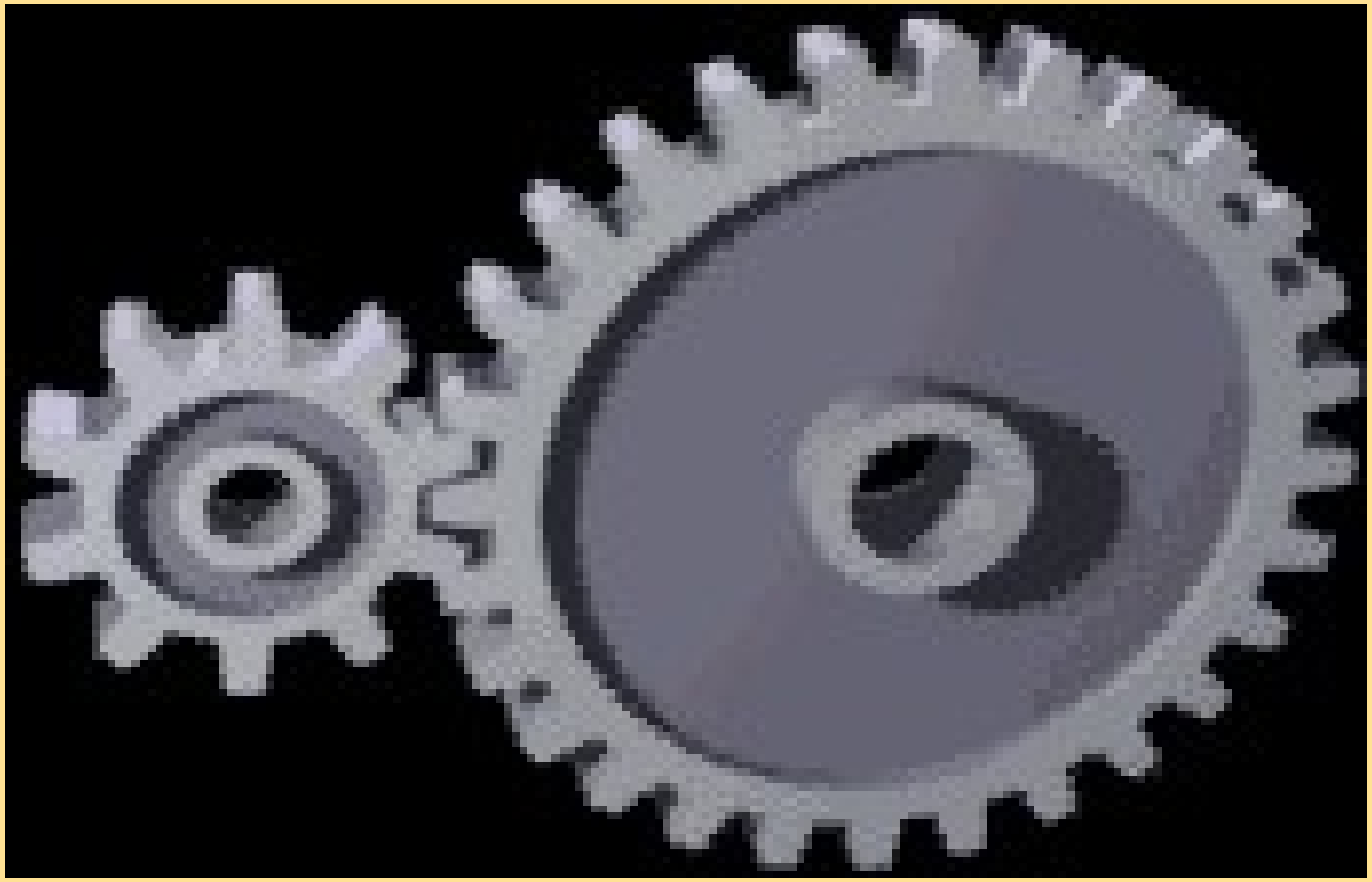

Тісті беріліс тарихынан

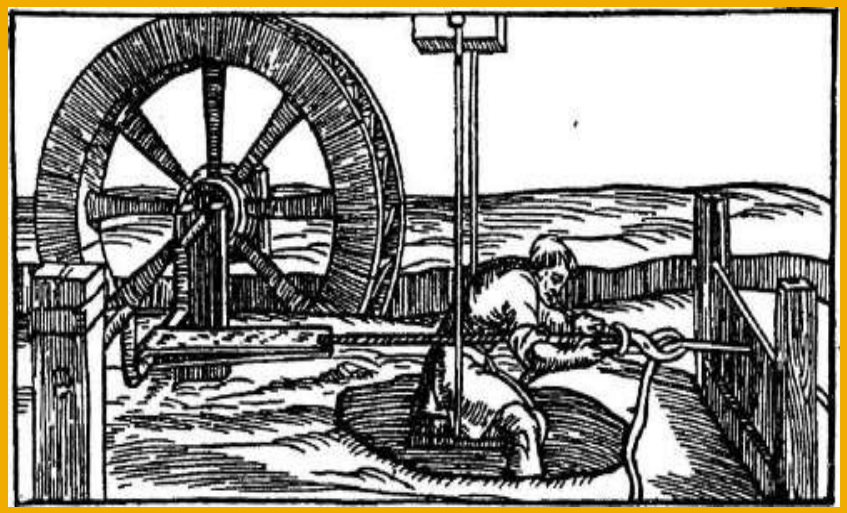

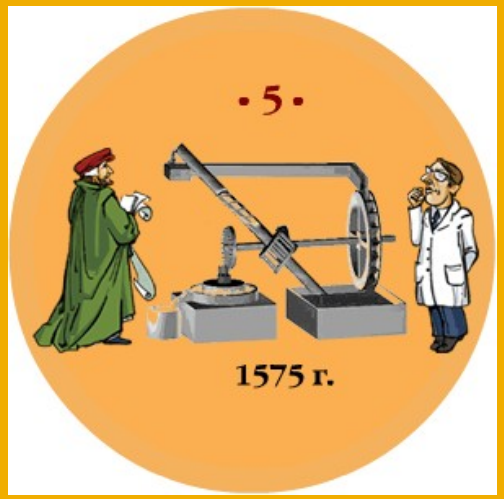

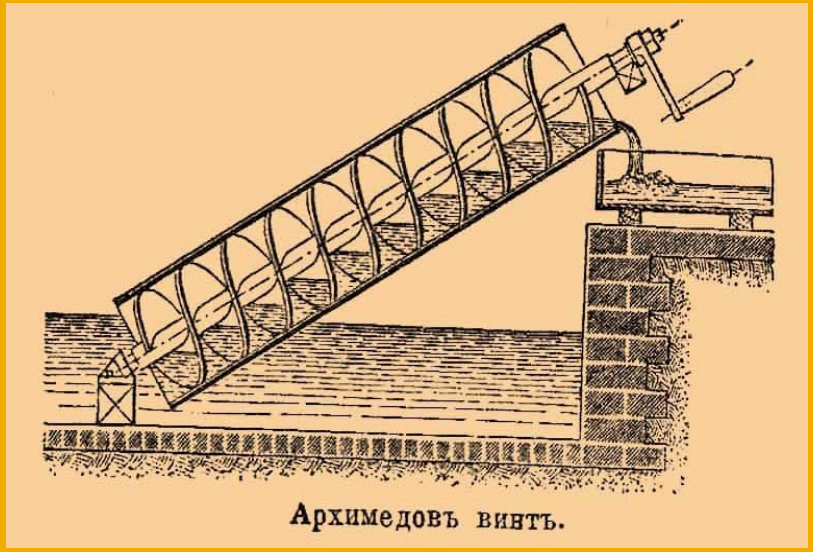

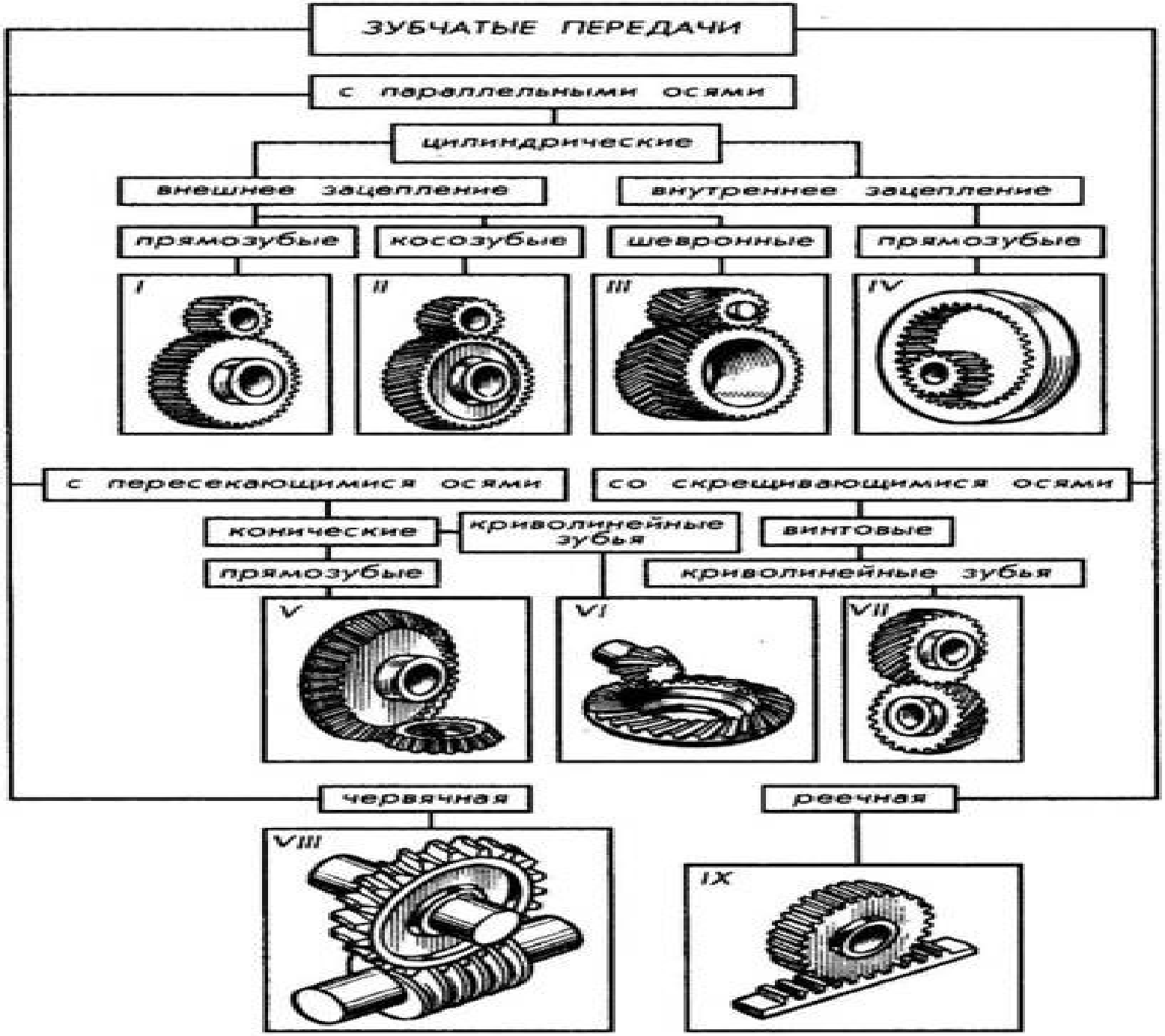
ЗУБЧАТЫЕ ПЕРЕДАЧИ
с параллельными осями
цилиндрические
внешнее зацепление
внутреннее зацепление
прямозубые
косозубые
шевронные
прямозубые
I
II
III
IV
с пересекающимися осями
со скрещивающимися осями
конические
криволинейные зубья
винтовые
прямозубые
криволинейные зубья
V
VI
VII
червячная
реечная
VIII
IX

Цилиндрлік тісті беріліс

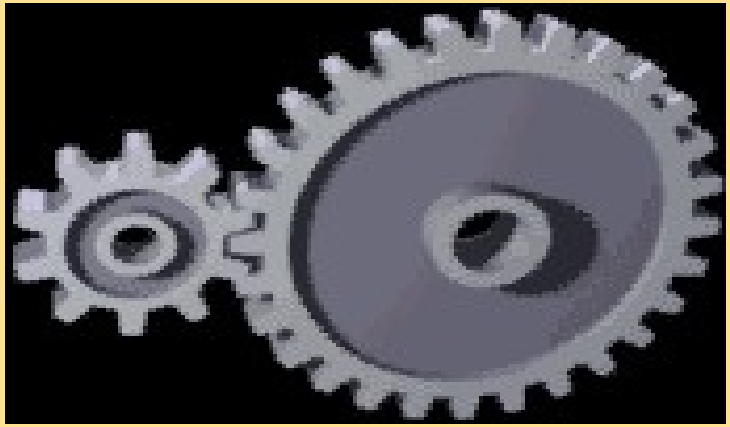

- **Тісті дөңгелектер**
- Қозғалыстың двигательден жұмыс істейтін машиналарға қалай берілетінін күнделікті өмірде көріп жүрсіңдер. Қозғалысты бір механизмнен екінші механизмге жеткізу үшін керекті тетікбөлшектердің жиынын беріліс деп атайды. Механикалық берілістердің түрлері: *қайысты, шынжырлы, үйкелісті және тісті берілістер.*

Түзу тісті дөңгелектер

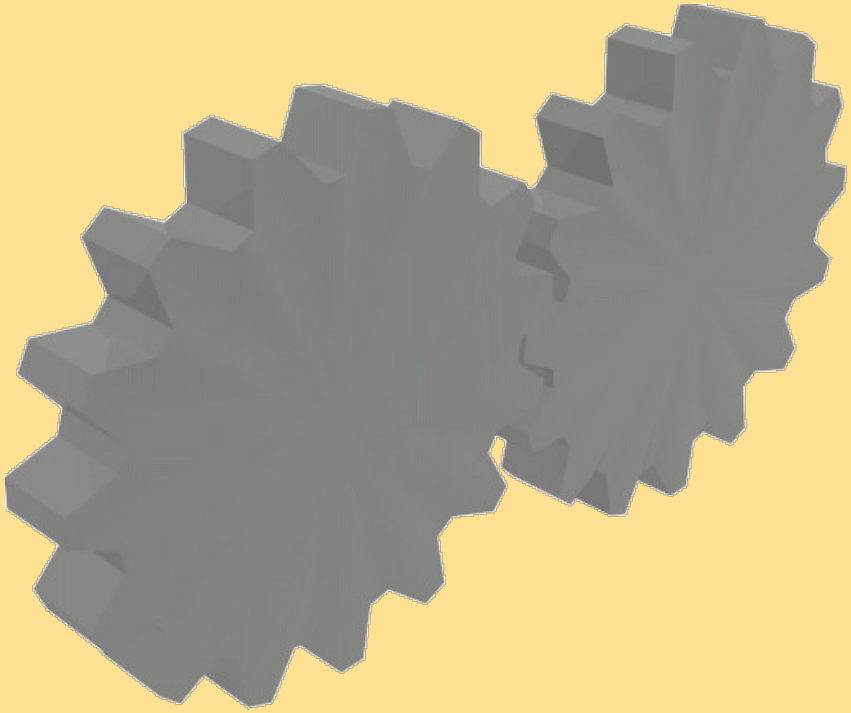

Тісті берілістер машиналарда өте көп кездеседі. Мысалы, әрбір металл жонатын станокта қырықтан астам, ал әрбір автомобильде жиырмаға жуық тісті берілістер қолданылады

Қисық тісті дөңгелектер

- Егер айналмалы қозғалысты жетекші біліктен оған параллель жетектегі білікке беру керек болса, цилиндрлік тісті беріліс қолданылады.
- Біліктердің осьтері параллель болмауы және қиылыспауы мүмкін. Осылайша орналасқан біліктерді айқасқан біліктер деп атайды

Шевронды дөңгелектер

Конустық тісті берілістер

Автомобильдердегі негізгі беріліс

Рейкалы беріліс.

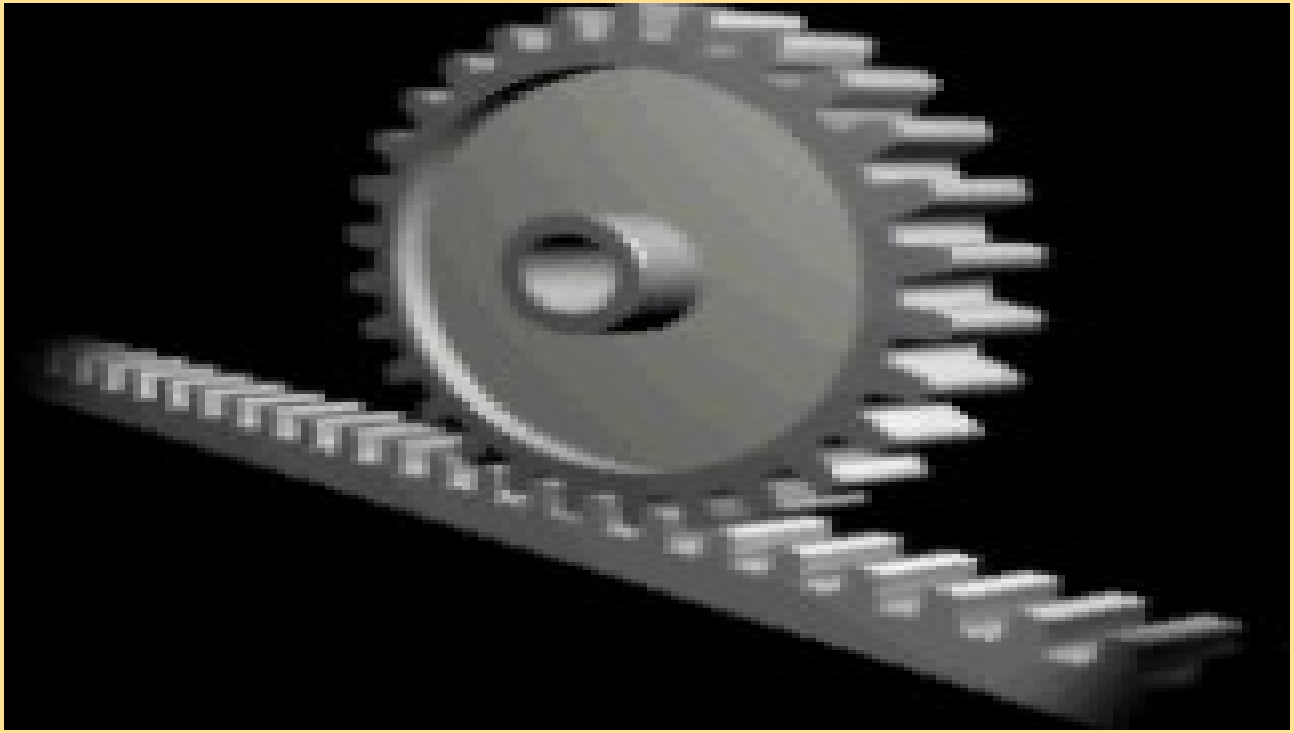

Айналмалы қозғалысты түзу сызықты қозғалысқа түрлендіру үшін рейкалы тісті беріліс қолданылады

Червякті берілістер

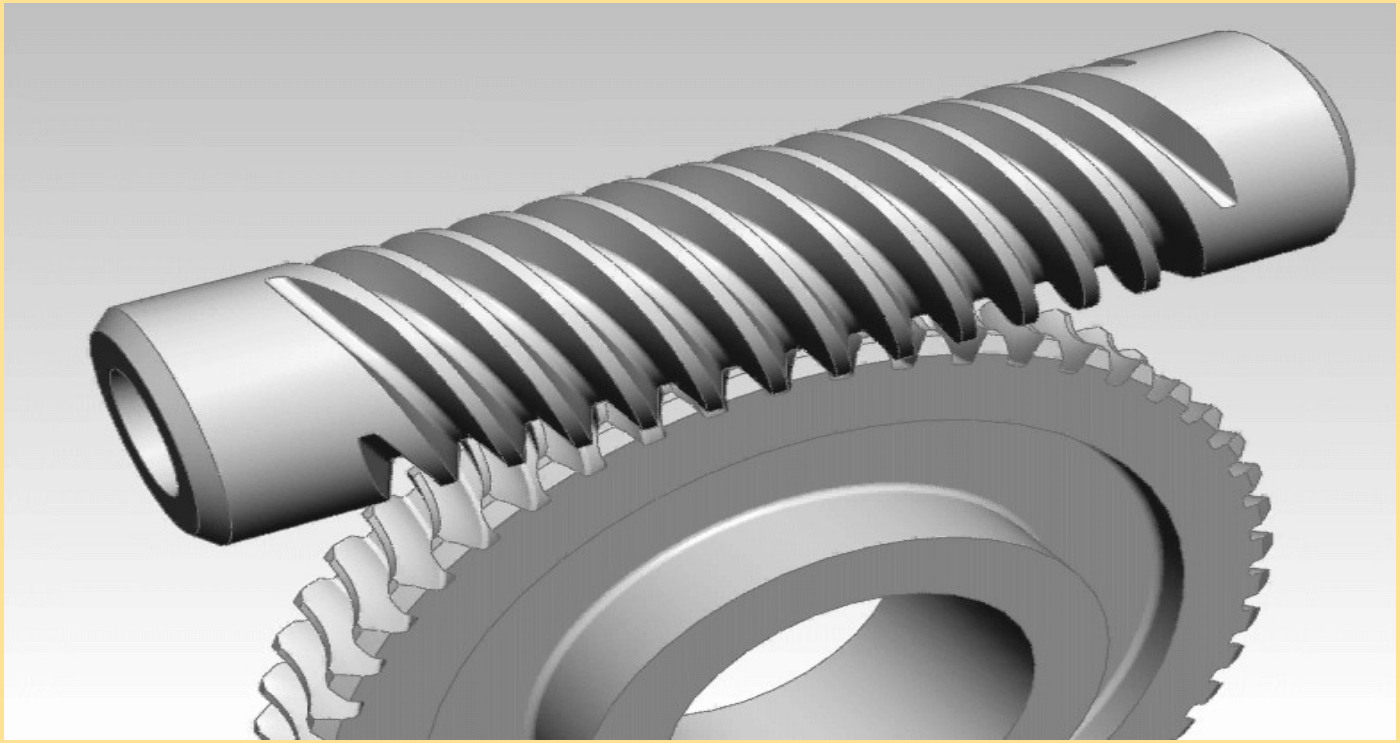

Айналмалы қозғалысты жетектеуші біліктен онымен айқасқан жетектелуші білікке беру үшін червякті берілістер қолданылады. Осындай беріліс червяк деп аталатын винт тәрізді тетікбөлшектен және червякті дөңгелектен тұрады..

Эвольвентті беріліс

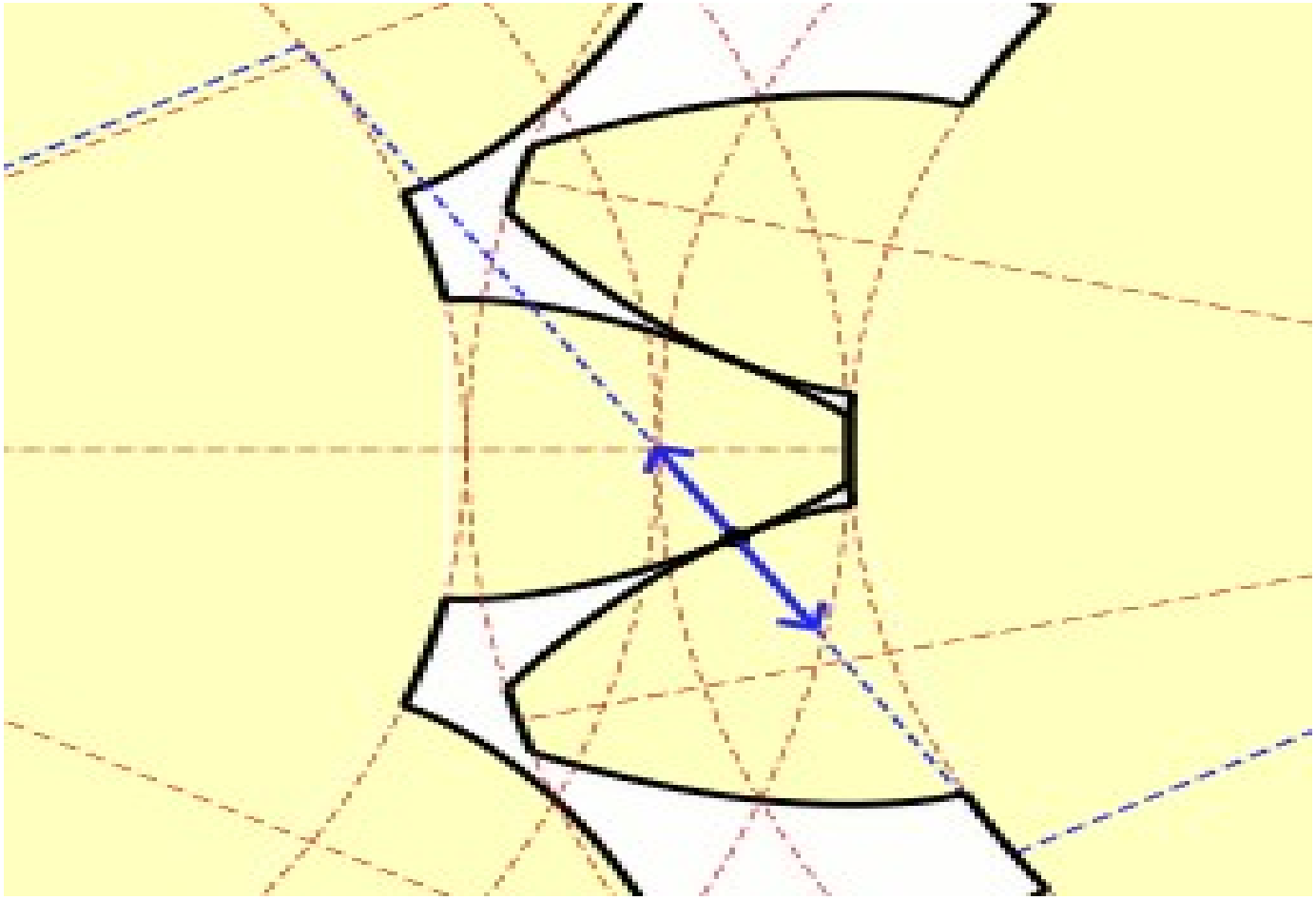

Тісті дөңгелектер сызбасы

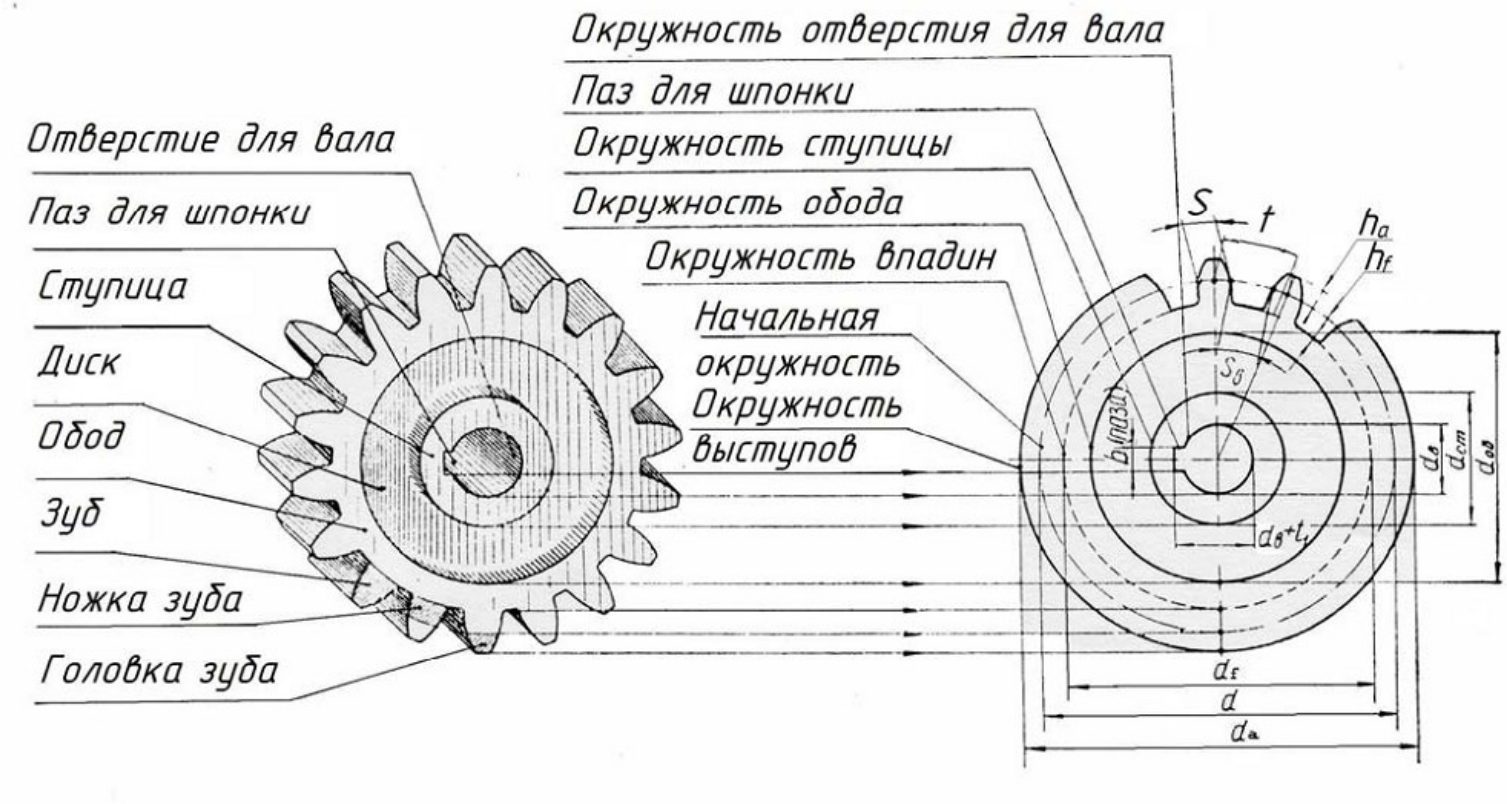

Графикалық жұмыс үлгісі

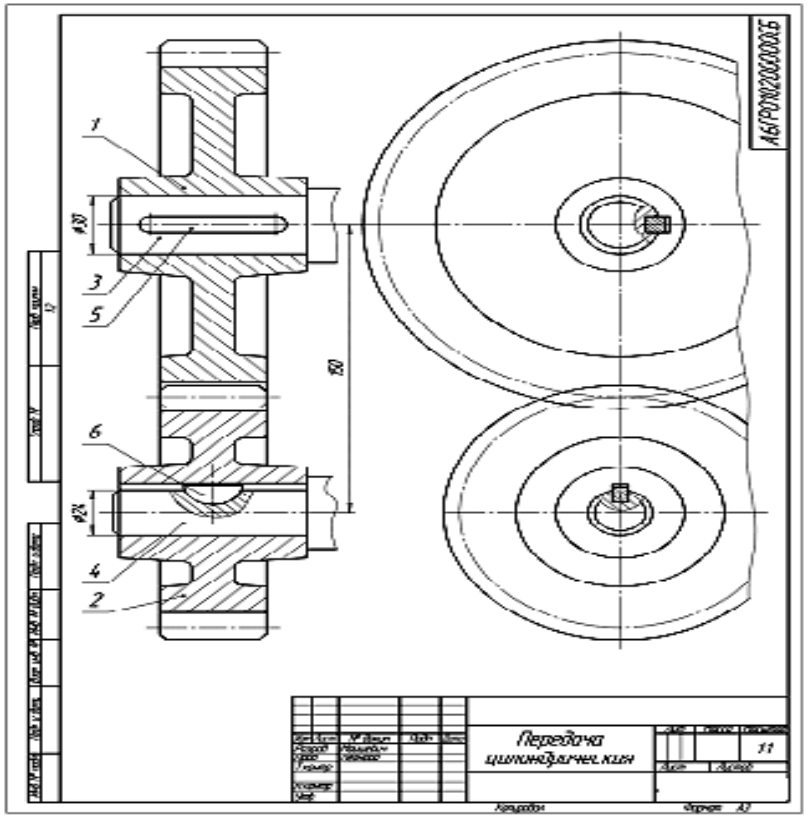

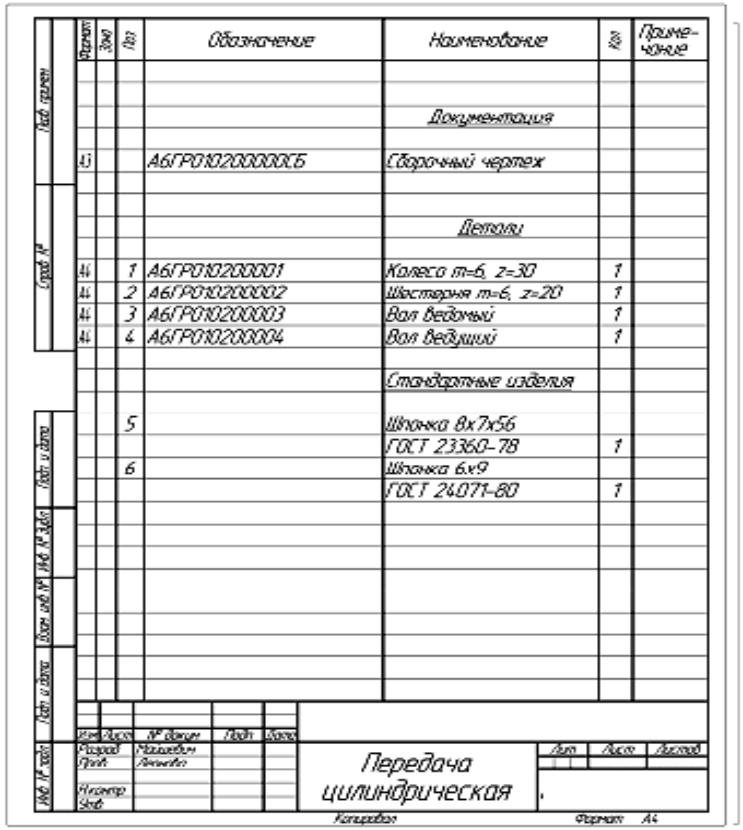

Формат	Зона	Поз.	Обозначение	Наименование	Кол.	Примечание
				Документация		
А3			А6ГР0102000000Б	Сборочный чертеж		
				Детали		
А4		1	А6ГР0102000001	Колесо m=6, z=30	1	
А4		2	А6ГР0102000002	Шестерня m=6, z=20	1	
А4		3	А6ГР0102000003	Вал ведомый	1	
А4		4	А6ГР0102000004	Вал ведущий	1	
				Стандартные изделия		
		5		Шпонка 8х7х56 ГОСТ 23360-78	1	
		6		Шпонка 6х9 ГОСТ 24071-80	1	

Передача цилиндрическая

Копировал Формат А4

Тісті дөңгелектің негізгі параметрін модуль деп атайды және оны **m** әрпімен белгілейді.